МУФТА AVK SUPA MAXI™, PN10 631/70

Для газа, фиксирующего типа для всех видов труб, NBR, DN50-400

Линейка соединителей Supa Maxi™ устанавливает новые стандарты качества. Система SupaGrip™ с подвижным захватом обеспечивает надежную опору уплотнения и обеспечивает прочность конструкции при растяжении для всех типов труб до давления PN16. Соединители Supa Maxi™ легко устанавливаются, допуская угловое отклонение труб ±4°, оборудованы подъемной проушиной, и болтами, которые затягиваются со стороны корпуса и не нуждаются в повторной затяжке.

Описание:
Муфта фиксирующая Supa Maxi™, универсальная, болты из нерж. стали A2, гайки из нерж. стали A4. Для газа, от -20°C до +70°C

Ключевые преимущества:

- Запатентованная система SupaGrip™ с подвижным захватом обеспечивает полную опору уплотнения даже при минимальном размере труб;
- Полная фиксация труб при использовании соединиелей Supa Maxi™ достигается за счет использования двух различных материалов сегментов захвата: пушечной бронзы для ПЭ и ПВХ труб и закаленной нержавеющей стали для других типов труб. Для ПЭ труб рекомендуется использовать опорную втулку;
- Металлические сегменты захвата монтируются с помощью штифтов для достижения максимальной прочности;
- Допустимое осевое отклонение на каждой стороне трубы составляет ±4°, даже при давлении 1,5 x PN 10;
- Большие диапазоны допусков;
- Максимальное рабочее давление составляет 10бар для всех диаметров;
- Корпус из высокопрочного чугуна, прижимная скоба из литой стали с эпоксидным покрытием по DIN 3476-1 и EN 14901;
- Прокладка из резины NBR, разрешение Gastec;
- Болты из A2 и гайки из A4 имеют антифрикционное покрытие для облегчения затяжки и для исключения заедания резьбы;
- Защитные крышки обеспечивают полную защиту при транспортировке и монтаже. Цвет защитных крышек желтый (для газа);
- При затягивании труба не сдвигается вперед;
- Болты затягиваются со стороны корпуса, что облегчает доступ к ним при ограниченном пространстве;
- Болты не нуждаются в повторном затягивании;
- На диаметрах DN 100-400 есть подъемная проушина.

Expect… AVK

AVK International A/S оставляет за собой право вносить изменения в конструкцию и материалы, не ухудшающие эксплуатационные характеристики

АВТОРСКОЕ ПРАВО©AVK GROUP 2020

ООО “Политек Рус” info@polytecrus.ru 8 (812) 331-21-93 polytecrus.ru

МУФТА AVK SUPA MAXI™, PN10 631/70

Для газа, фиксирующего типа для всех видов труб, NBR, DN50-400

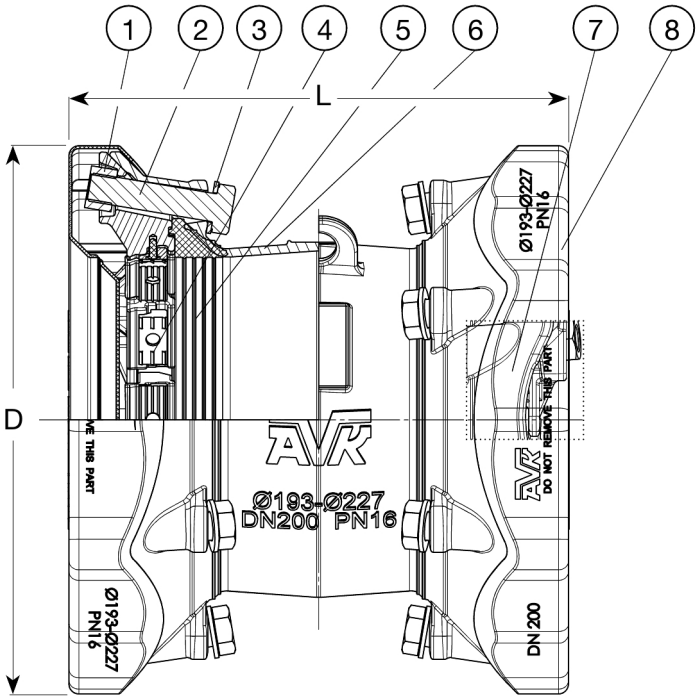

	DN
50	3 x M14 x 75 mm
65	3 x M16 x 75 mm
80	3 x M16 x 75 mm
100	4 x M16 x 75 mm
125	4 x M16 x 75 mm
150	4 x M16 x 80 mm
200	6 x M20 x 100 mm
225	6 x M20 x 100 mm
250	6 x M20 x 100 mm
300	8 x M20 x 110 mm
400	10 x M24 x 120 mm

Перечень компонентов:

1.	Гайка	нержавеющая сталь A4	5.	Прокладка	резина NBR
2.	Болт	нержавеющая сталь A2	6.	Втулка	высокопрочный чугун GJS-450-10
3.	Шайба	нержавеющая сталь A2	7.	Прижимная скоба	литая сталь
4.	Фиксирующий сегмент	нержавеющая сталь / бронза CC491K	8.	Защитная крышка	полиэтилен

Материал компонентов может быть заменен на равноценный или материалом более высокого класса без предварительного уведомления.

Артикулы и габаритные размеры:

Артикул	DN мм	PN	T мм	L мм	D мм	Расчетная масса кг
631-071-70-2	50	PN10	48 - 71	255	200	6,0
631-091-70-2	65	PN10	69 - 91	265	226	7,0
631-106-70-2	80	PN10	82 - 106	268	235	7,5
631-133-70-2	100	PN10	104 - 133	289	268	11
631-161-70-2	125	PN10	132 - 159	277	285	13
631-188-70-2	150	PN10	159 - 188	314	340	16
631-227-70-2	200	PN10	193 - 227	354	389	25
631-257-70-2	225	PN10	224 - 257	390	437	30
631-301-70-2	250	PN10	266 - 301	381	476	35
631-356-70-2	300	PN10	314 - 356	438	545	45
631-442-70-2	400	PN10	392 - 442	526	661	91

AVK International A/S оставляет за собой право вносить изменения в конструкцию и материалы, не ухудшающие эксплуатационные характеристики

АВТОРСКОЕ ПРАВО©AVK GROUP 2020

ООО “Политек Рус” info@polytecrus.ru 8 (812) 331-21-93 polytecrus.ru